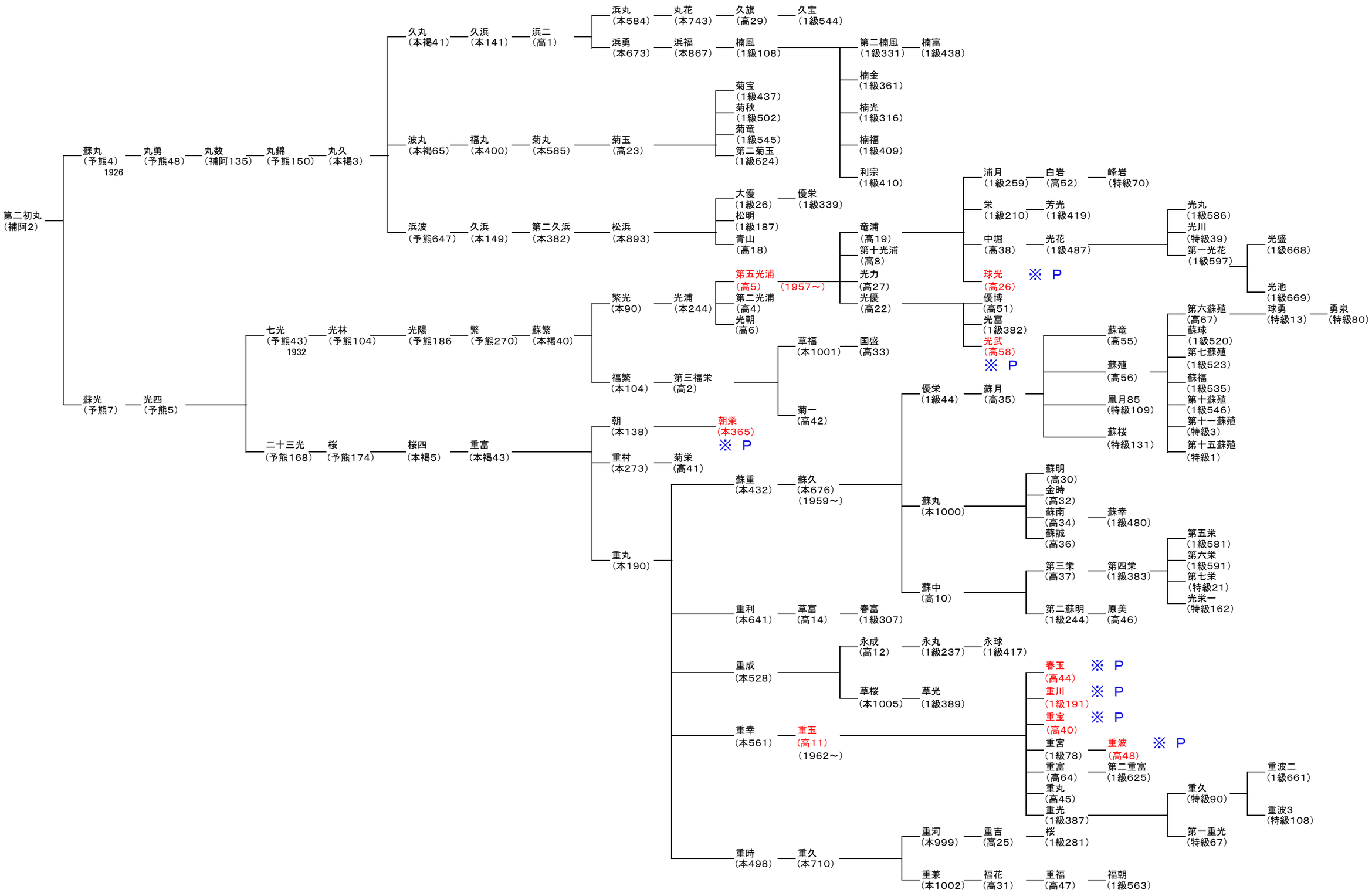
第二初丸（補阿2）
蘇丸（予熊4）1926
丸勇（予熊48）
丸数（補阿135）
丸錦（予熊150）
丸久（本褐3）
久丸（本褐41）
久浜（本141）
浜二（高1）
浜丸（本584）
丸花（本743）
久旗（高29）
久宝（1級544）
浜勇（本673）
浜福（本867）
楠風（1級108）
第二楠風（1級331）
楠富（1級438）
楠金（1級361）
楠光（1級316）
楠福（1級409）
利宗（1級410）
波丸（本褐65）
福丸（本400）
菊丸（本585）
菊玉（高23）
菊宝（1級437）
菊秋（1級502）
菊竜（1級545）
第二菊玉（1級624）
浜波（予熊647）
久浜（本149）
第二久浜（本382）
松浜（本893）
大優（1級26）
優栄（1級339）
松明（1級187）
青山（高18）
蘇光（予熊7）
光四（予熊5）
七光（予熊43）1932
光林（予熊104）
光陽（予熊186）
繁（予熊270）
蘇繁（本褐40）
繁光（本90）
光浦（本244）
第五光浦（高5）
（1957～）
第二光浦（高4）
光朝（高6）
福繁（本104）
第三福栄（高2）
草福（本1001）
国盛（高33）
菊一（高42）
二十三光（予熊168）
桜（予熊174）
桜四（本褐5）
重富（本褐43）
朝（本138）
朝栄（本365）
※ P
重村（本273）
菊栄（高41）
重丸（本190）
蘇重（本432）
蘇久（本676）（1959～）
重利（本641）
草富（高14）
春富（1級307）
重成（本528）
永成（高12）
永丸（1級237）
永球（1級417）
草桜（本1005）
草光（1級389）
重幸（本561）
重玉（高11）（1962～）
重時（本498）
重久（本710）
重河（本999）
重吉（高25）
桜（1級281）
重兼（本1002）
福花（高31）
重福（高47）
福朝（1級563）
竜浦（高19）
第十光浦（高8）
光力（高27）
光優（高22）
浦月（1級259）
白岩（高52）
峰岩（特級70）
栄（1級210）
芳光（1級419）
中堀（高38）
光花（1級487）
光丸（1級586）
光川（特級39）
第一光花（1級597）
光盛（1級668）
光池（1級669）
球光（高26）
※ P
優博（高51）
光富（1級382）
光武（高58）
※ P
優栄（1級44）
蘇月（高35）
蘇竜（高55）
蘇殖（高56）
鳳月85（特級109）
蘇桜（特級131）
第六蘇殖（高67）
球勇（特級13）
勇泉（特級80）
蘇球（1級520）
第七蘇殖（1級523）
蘇福（1級535）
第十蘇殖（1級546）
第十一蘇殖（特級3）
第十五蘇殖（特級1）
蘇丸（本1000）
蘇明（高30）
金時（高32）
蘇南（高34）
蘇幸（1級480）
蘇誠（高36）
蘇中（高10）
第三栄（高37）
第四栄（1級383）
第五栄（1級581）
第六栄（1級591）
第七栄（特級21）
光栄一（特級162）
第二蘇明（1級244）
原美（高46）
春玉（高44）
※ P
重川（1級191）
※ P
重宝（高40）
※ P
重宮（1級78）
重波（高48）
※ P
重富（高64）
第二重富（1級625）
重丸（高45）
重光（1級387）
重久（特級90）
重波二（1級661）
重波3（特級108）
第一重光（特級67）